MCT 120-6F II

METAL-CERAMIC X-RAY TUBE

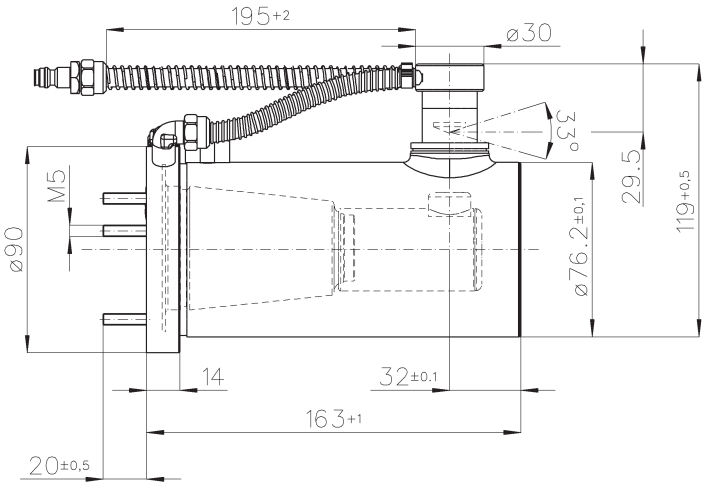

Allgemeine Daten		**General Data**
Targetmaterial	**W**	Target material
Brennfleckgröße vermessen nach DIN EN 12543-2	**0,4 mm x 4,5 mm**	Focal spot size in accordance with DIN EN 12543-2
Anodenwinkel	**21° conical**	Anode angle
Ausstrahlungswinkel	**33° x 280°**	Emission angle
Eigenfilterung	**2 mm Be**	Inherent filtration

Absolute Grenzwerte		**Absolute maximum ratings**
Konstante Gleichspannung	**120 kV**	Constant DC voltage
Anodenbelastung für Wolframtarget	**480 W**	Anode load for tungsten target
Heizfadendaten	**4,3 A (4,3 V)**	Filament data
Anodenstrom	**8 mA**	Anode current

kV	120	110	100	90	80	70	60	50	40	30
mA	4,0	4,4	4,8	5,3	6,0	6,9	8,0	8,0	8,0	7,0

Hochspannungssteckdose	**R24 rtw type**	**High tension socket**
Kontaktierung	**Large focal spot**	**Contacting**

Kühlung		**Cooling**
Wasserdurchfluss min.	**4 l/min @ 3 bar**	Water flow rate min.
Wasserdruck max.	**6 bar**	Water pressure max.
Einlauftemperatur max.	**35 °C**	Water temperature at inlet max.

Umgebungsbedingungen		**Environment**
Umgebungstemperatur im Betrieb	**- 10 °C bis/to + 70 °C**	Environmental temperature when use
Relative Feuchtigkeit im Betrieb	**max. 95 %**	Relative humidity
Lagertemperatur (Wasser abgelassen!)		Store temperature (water entirely removed!)
Schutzklasse mit angeschlossenem HS-Kabel	**IP54**	Safety class with connected HT-cable
Gehäusedurchlassstrahlung bei geschlossenem Strahlenaustrittsfenster in 1 m Abstand	**kein Strahlenschutz/ no radiation protection**	Leakage radiation with closed X-ray window in 1 m distance
Masse	**~ 1,7 kg**	**Mass**